File name:MPPVX--8S0890.idw

Poz.	Naziv	Količina	Debelina [mm]	Širina [mm]	Dolžina [mm]	Material	Standard / Risba	Certificat	Masa / kos	Skupno	Opomba
1	Profil IPB 220	4	220	220	1175	S235J2+N	DIN 1025	3.1	83,97	335,9	
2	Profil IPB 220	2	220	220	1600	S235J2+N	DIN 1025	3.1	114,35	228,7	
3	Pločevina	16	10	95	188	S235J2+N	EN 10025	3.1	1,29	20,7	
4	Pločevina	2	30	610	610	S355J2+N	EN 10025	3.1	26,14	52,3	
5	Pločevina	4	10	45	60	S235J2+N	EN 10025	3.1	0,2	0,8	
6	Pločevina	4	15	340	340	S355J2+N	EN 10025	3.1	8,69	34,8	
7	Vijak M16x45	8				8.8 tZn	DIN 933		0,11	0,9	
8	Podložka A17	24				jeklo Zn	DIN 125-1 A		0,01	0,3	
9	Podložka vzmetna A16	24				jeklo Zn	DIN 127		0,01	0,2	
10	Sidrna palica HAS-U 8.8 M16x260	16		16	260	8.8	HILTI		0,41	6,6	
11	Matica - M16	16				8 tZn	DIN 934		0,03	0,6	

Podstavek vitla EV6

Masa: 3208 kg
(1 : 15)

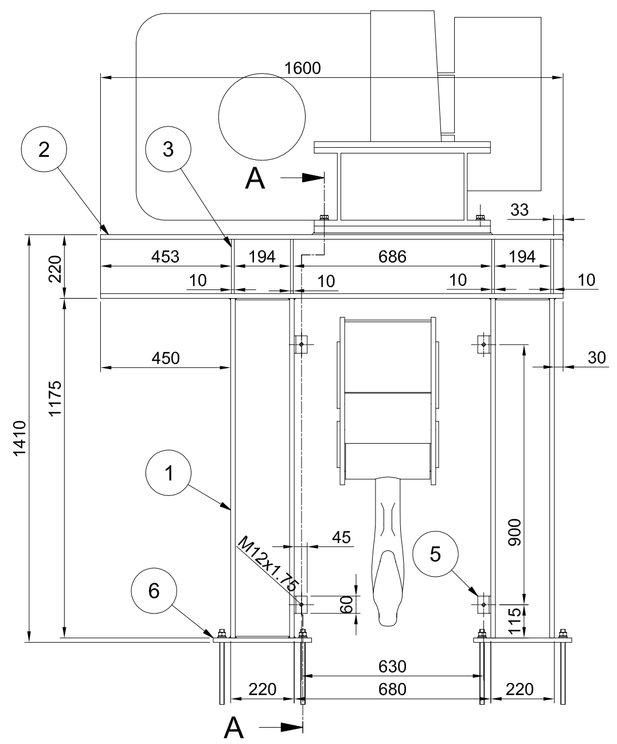

DETAJL X

(1 : 5)

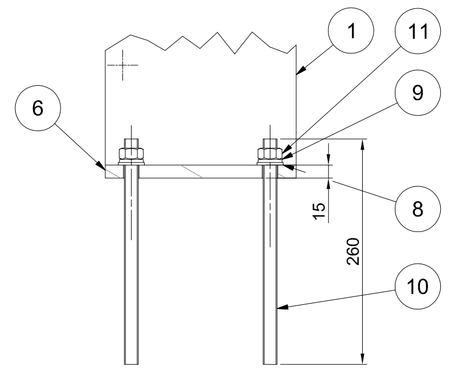

DETAJL L

(1 : 5)

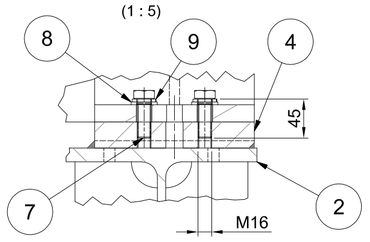

PREREZ A-A

(1 : 15)

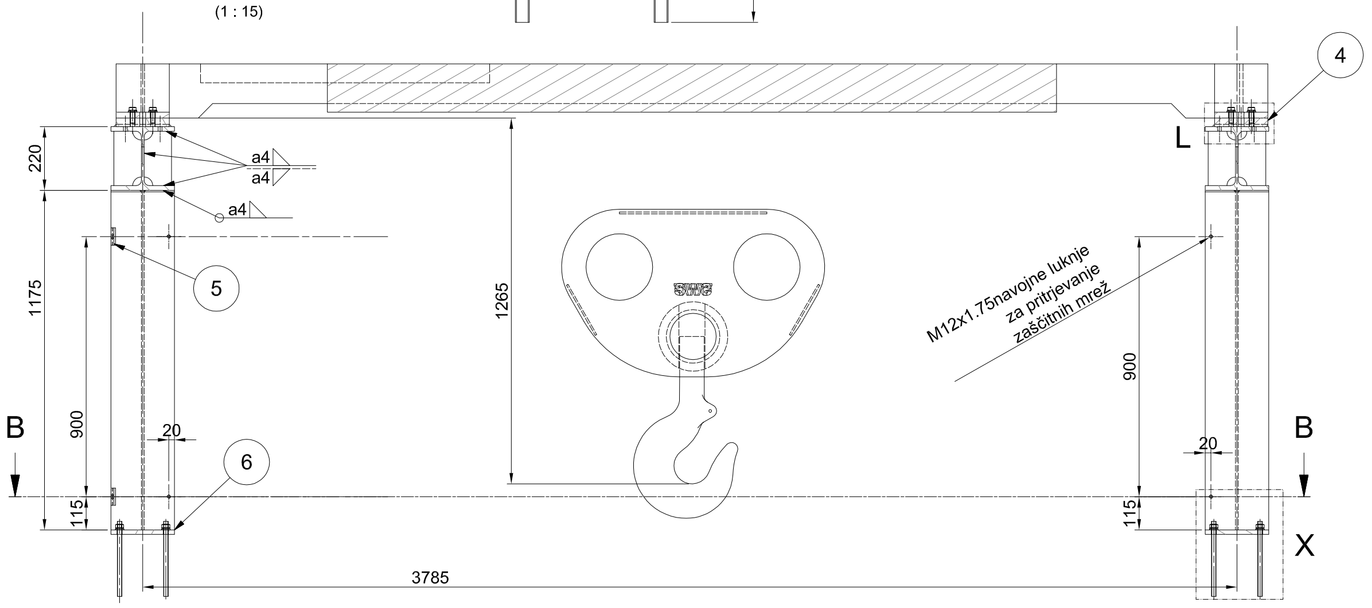

Izometrični pogled

(1 : 20)

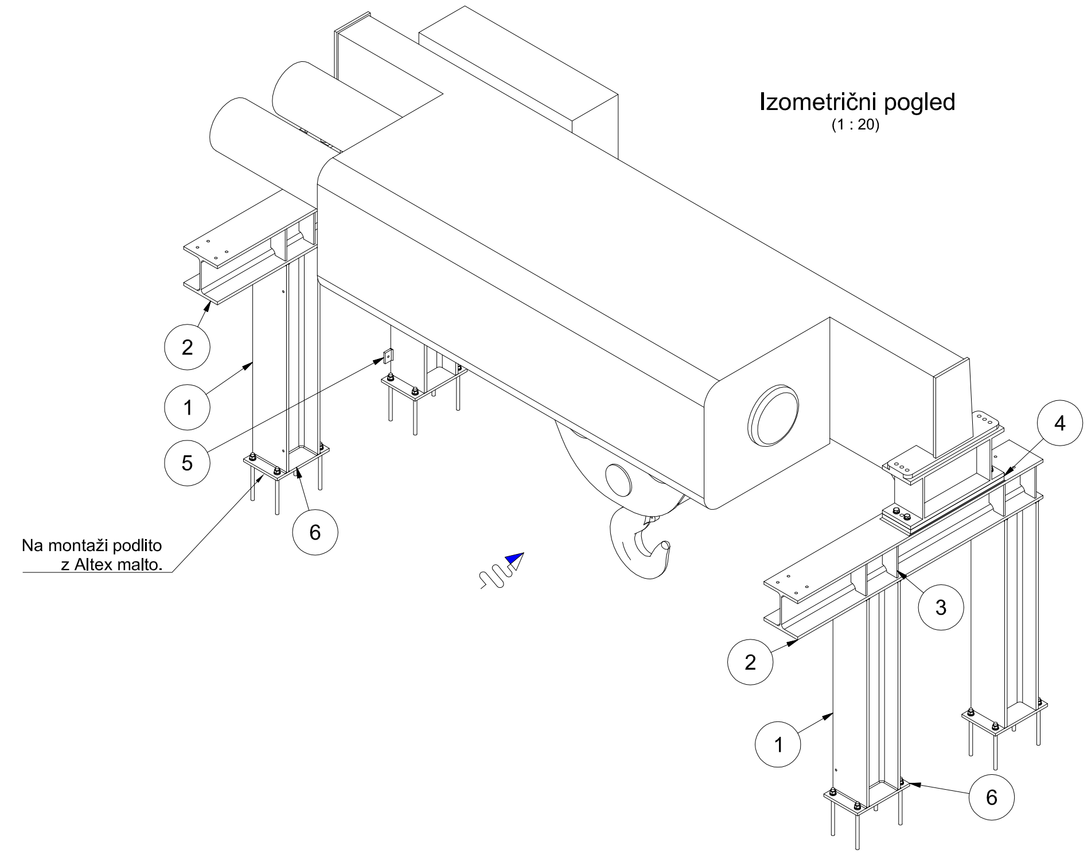

PREREZ B-B

(1 : 15)

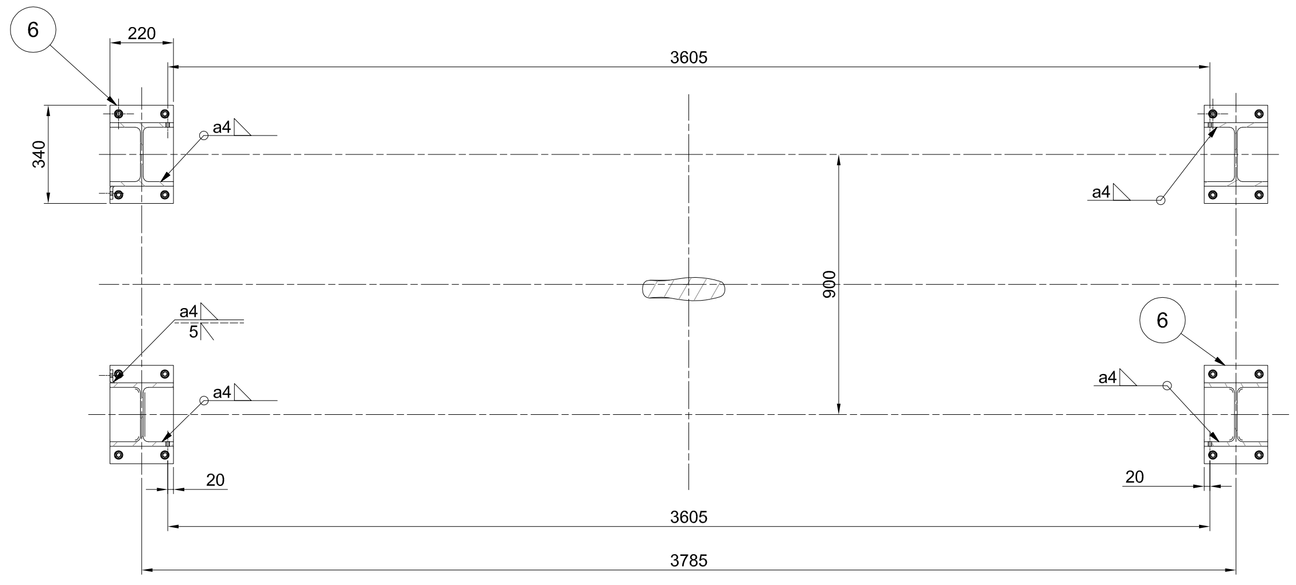

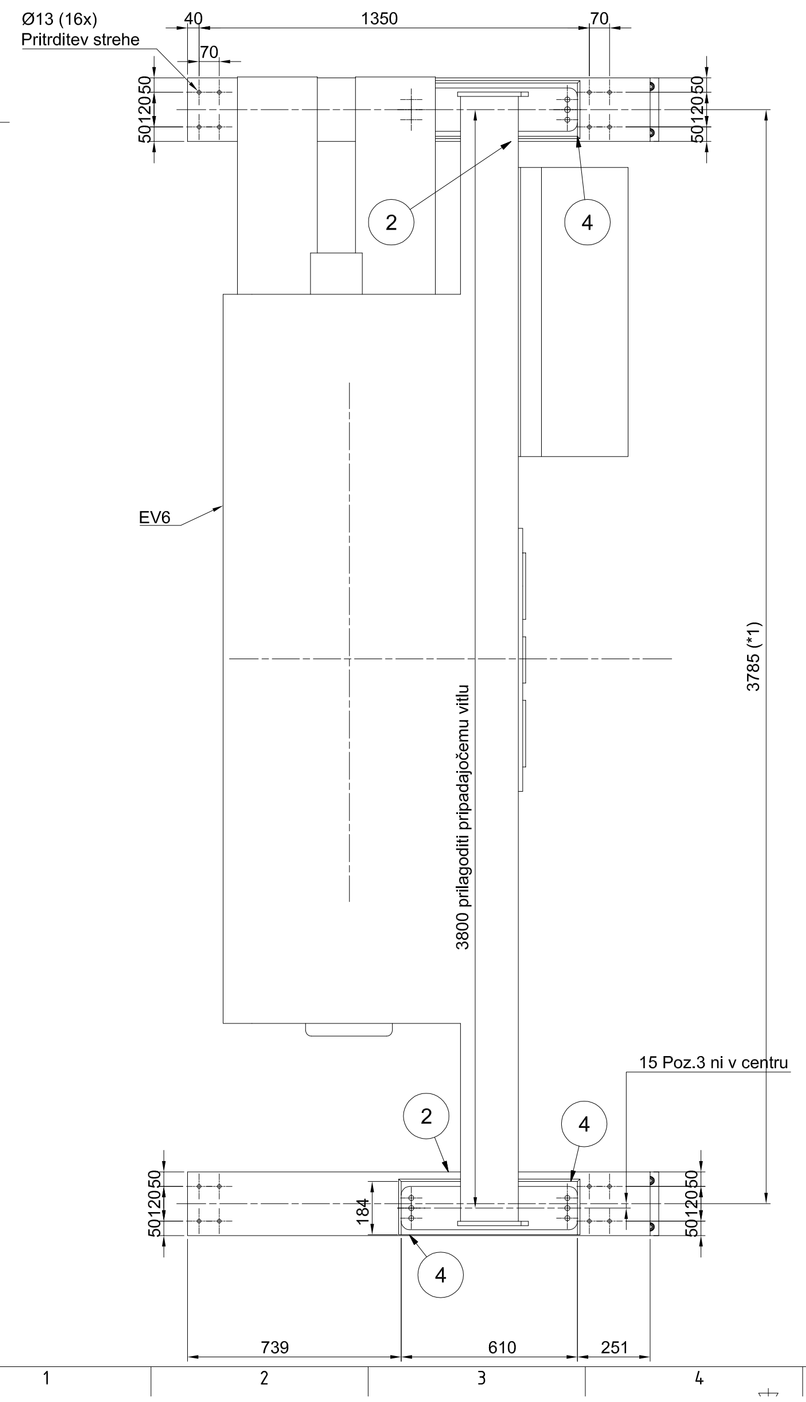

Pločevina (Poz. 5)

Material: S235J2+N
Masa: 0,2 kg
(1:5)

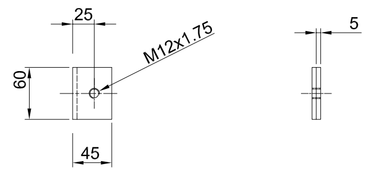

Pločevina (Poz. 6)

Material: S355J2+N
Masa: 9 kg
(1 : 5)

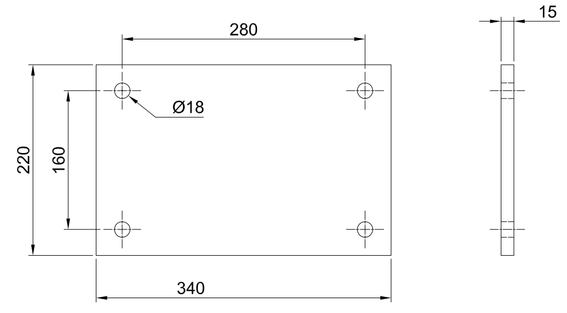

Pločevina (Poz. 4)

Material: S355J2+N
Masa: N/A
(1:5)

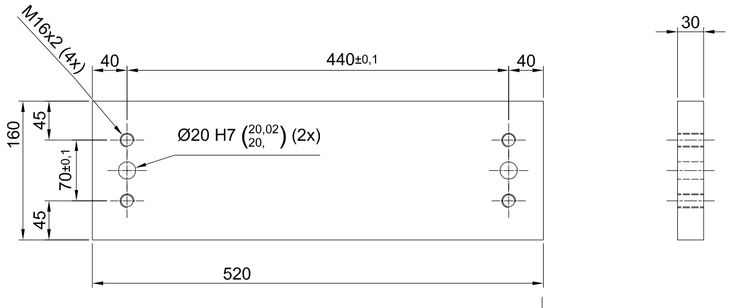

OPOMBE:

01 *REFERENČNE RISBE:*

02 *LEGENDA ŠRAFURE:*

Ogljikovo jeklo | Nerjavno jeklo | Brončna zlitina

03 ZVARI:
Klasifikacija zvarov v skladu z: EN ISO 5817.
Kontrola in testiranje zvarov v skladu z: EN13445-5
Če ni drugače zahtevano :
- Klasa B polno prevarjeni zvari
- Klasa C za kotne zvare in delno preverjene zvare
- Vsi neoznačeni kotni zvari so: a mini = 5 mm

04 KONTROLA ZVAROV:
Kontrola in testiranje zvarov v skladu z EN13445-5
- 100% vizuelne kontrola v skladu z EN ISO 17637
- 100% penetrant (PT) za kotne zvare na nerjavnih pločevinah
- 10% magnetofluks (MT) za kotne zvare
- 10% ultrazvok (UT) za K in V zvare

05 -RISBA PREDSTAVLJA DELE S KONČNIMI DIMENZIJAMI.
-NADMERE IN DODATKI ZA OBDELAVO NISO VKLJUČENI.

06 *SPLOŠNE TOLERANCE ČE NI DRUGAČE OZNAČENO:*
ZVARJENE KONSTRUKCIJE IN ELEMENTI: ISO 13920 - CLASS A/E
STROJNO OBDELANI DELI: ISO 2768 - mK

07 *SISTEM PROTIKOROZIJSKE ZAŠČITE:*
Glej dokument MPPVX--8S0005.

(*1) - mero se nastavi pri montaži. Podstavek obvezno montirati v sestavu s pripadajočim vitlom.
(*2) - navojno palico nad matico odrezati in zavariti. Po varjenju ploščo, navojno palico in matico barvati (temeljni sloj, pokrivni sloj).
Poz.7 se privari na plošče privijačene v beton.
Plošče poz. 12 in 13 vijačiti v beton s kemičnim sidrom.

Investitor: Republika Slovenija, Ministrstvo za okolje in prostor, Dunajska cesta 48, 1000 Ljubljana			Objekt: SANACIJA PREGRADE VOGRŠČEK S PRIPADAJOČIMI OBJEKTI
Proizvajalec: senovo metalna, Titova cesta 52, 8281 Senovo, Slovenija			Del objekta: NOVI ODVZEMNI OBJEKT
Projektant: MONTAVAR PROJEKT LJ d.o.o., Valjhunova ulica 11, 1000 Ljubljana, Slovenija			Vrsta načrta/prikaza: 4. NAČRT S PODROČJA STROJNIŠTVA
	Ime in priimek: (podpis)	Identifikacijska št.	Vsebina dokumenta/risbe: Podstavek vitla EV 6
Vodja projekta:	Martin Cmrekar u.d.i.g.	G-3884	
Pooblaščeni inženir:	Martin Cmrekar u.d.i.g.	G-3884	
Soodgovorni - pooblaščeni inženir:			Vrsta projekta: PID; Številka projekta: P-GO-35/22
Obdelal:	Robert Hočevar		Klasifikacijska oznaka: ---------- ; Stran/št.strani: 1 / 1
Datum izdelave:	22.4.2022	Merilo: 1 : 15, 1:5, 1:20	Identifikacijska oznaka: MPPVX--8S0890 ; Rev.: /

ISO A1

Montavar PROJEKT LJ d.o.o.
All rights within are not explicitly transferred to the employer by contract are reserved.

Montavar PROJEKT LJ d.o.o.
Vse avtorske pravice, ki niso s pogodbo izrecno prenesene na naročnika, so pridržane.